5122200.001

Ra 6,3 (√)

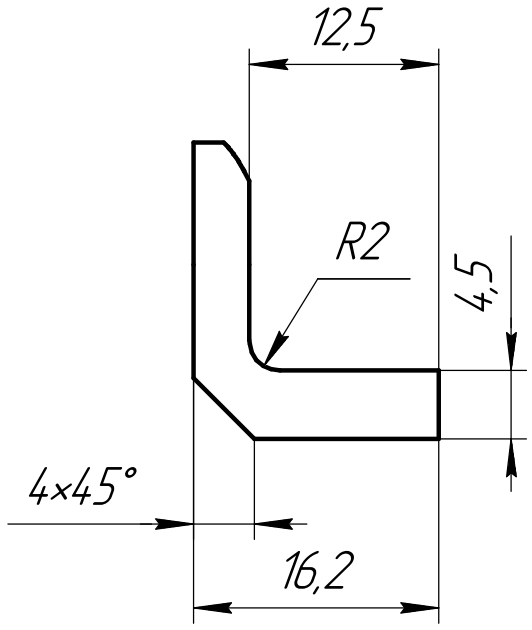

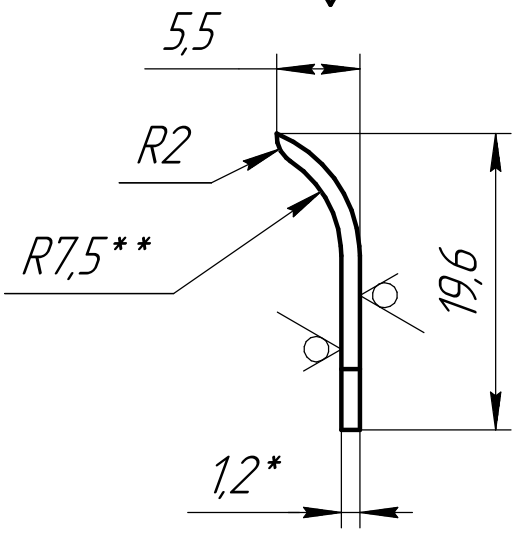

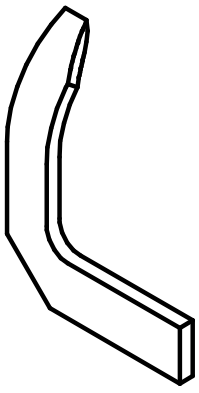

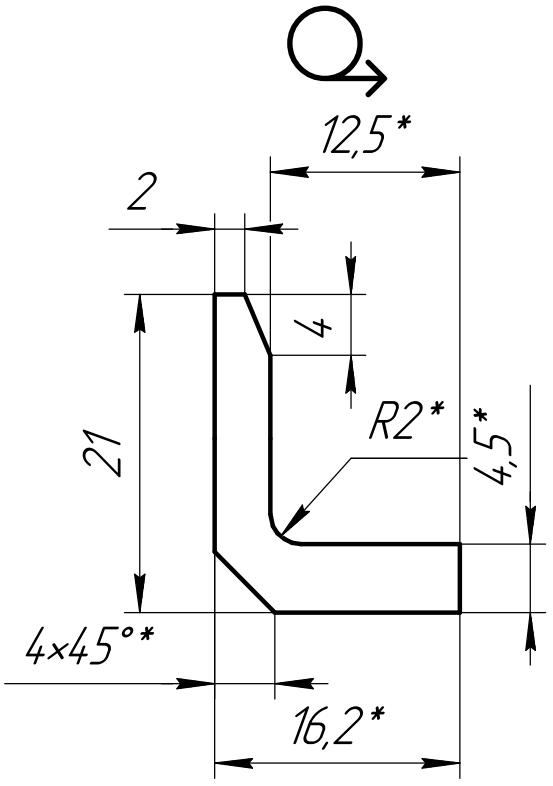

1 *Размеры для справок.

2 **Размер обеспеч. инстр.

3 Общие допуски по ГОСТ 30893.1: H14, h14, $\pm\frac{IT14}{2}$.

4 Клеймить К и маркировать Ч на бирке по технологии завода-изготовителя.

Изм.	Лист	№ докум.	Подп.	Дата
Разраб.		Хлопина		
Пров.		Устименко		
Т.контр.				
Н.контр.		Асхадуллина		
Утв.		Черемных		

5122200.001

Blade

Лит.	Масса	Масштаб
	0,02	2:1

Лист | Листов 1

C27400

ООО "ТВАЙЗ"

Перв. примен. | Справ. № | Подп. и дата | Инв. № дубл. | Взам. инв. № | Подп. и дата | Инв. № подл.

Копировал | Формат А4